小3 二等辺三角形と正三角形 練習プリント④

なまえ ＿＿＿＿＿＿＿＿

切ってできる 三角形 全6問

学習日 ＿＿＿月＿＿＿日

ねらい 切ってできた 三角形は、辺の 長さを 1本ずつ 見て きめよう。

ときかた **1辺12cmの 正方形を 切ると?**

①②③は □の 番号

三角形の 1つで 12cmの 辺は ① □ **本。**

切り口は 12cmと 同じ? ○か× ② □

二等辺三角形? ○か× ③ □

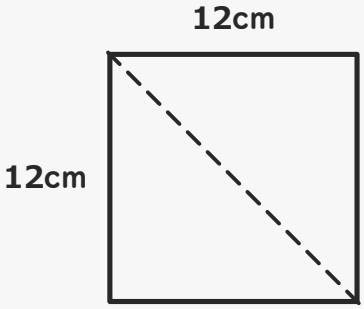

切り口の 線は、たて・よこの 辺より 長い。同じ 長さの 辺を 数えよう。

れんしゅう 点線で 切ると、同じ 三角形が 2つ。数字の たんいは cmです。

1 1辺5cmの 正方形を 切ると、できる 三角形の 1つで 5cmの 辺は 何本ですか。

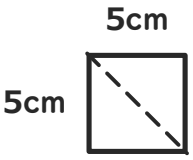

□ **本**

2 たて4cm・よこ9cmの 長方形を 切ると、できる 三角形の 1つで 9cmの 辺は 何本ですか。

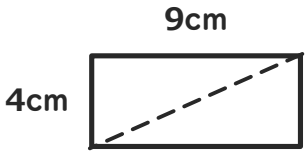

□ **本**

3 1辺8cmの 正方形を 切ると、二等辺三角形に なりますか。○か ×で 答えましょう。

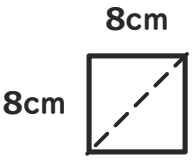

□

4 たて3cm・よこ11cmの 長方形を 切ると、二等辺三角形に なりますか。○か ×で。

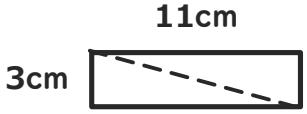

□

5 1辺10cmの 正方形を 切ると、正三角形に なりますか。○か ×で 答えましょう。

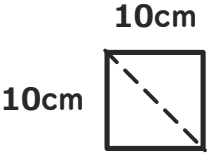

□

6 正方形を 切ってできた 三角形に、11cmの 辺が 2本 あります。正方形の まわりは 何cmですか。

□

（たんいも 書こう）

いちごドリル プリント

つづきの無料プリント
「二等辺三角形と正三角形」のプリント一覧がひらきます

小3 二等辺三角形と正三角形 練習プリント④【こたえ】

なまえ ＿＿＿＿＿＿＿＿

切ってできる 三角形 全6問

学習日 ＿＿＿＿月＿＿＿＿日

ねらい 切ってできた 三角形は、辺の 長さを 1本ずつ 見て きめよう。

ときかた **1辺12cmの 正方形を 切ると?**

①②③は □の 番号

三角形の 1つで 12cmの 辺は ① 2 **本。**

切り口は 12cmと 同じ? ○か× ② ×

二等辺三角形? ○か× ③ ○

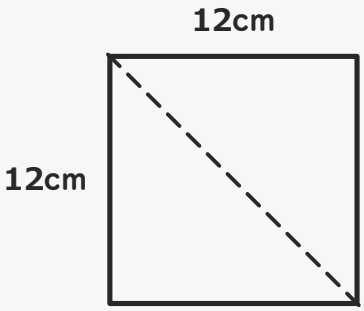

切り口の 線は、たて・よこの 辺より 長い。同じ 長さの 辺を 数えよう。

れんしゅう 点線で 切ると、同じ 三角形が 2つ。数字の たんいは cmです。

1 1辺5cmの 正方形を 切ると、できる 三角形の 1つで 5cmの 辺は 何本ですか。

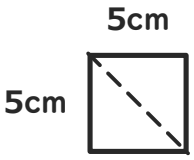

2 **本**

5cmの 辺が 2本
(切り口は 長い)

2 たて4cm・よこ9cmの 長方形を 切ると、できる 三角形の 1つで 9cmの 辺は 何本ですか。

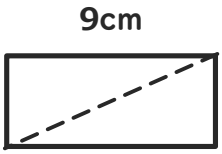

1 **本**

9cmの 辺は 1本
4cmの 辺も 1本

3 1辺8cmの 正方形を 切ると、二等辺三角形に なりますか。○か ×で 答えましょう。

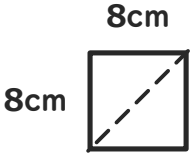

○

8cmが 2本 → ○

4 たて3cm・よこ11cmの 長方形を 切ると、二等辺三角形に なりますか。○か ×で。

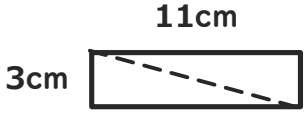

×

3cmと 11cmと 切り口 同じ 長さは ない

5 1辺10cmの 正方形を 切ると、正三角形に なりますか。○か ×で 答えましょう。



×

10cmの 辺は 2本だけ
切り口は 長い

6 正方形を 切ってできた 三角形に、11cmの 辺が 2本 あります。正方形の まわりは 何cmですか。

44cm

(たんいも 書こう)
11×4＝44