かけるかな？

きょうとのかんこうスポットをめぐる。

（都）の観光スポットを巡る。

おったり、きったりしてみよう

東 とう きょう

人 形 にん ぎょう

上 じょう きょう

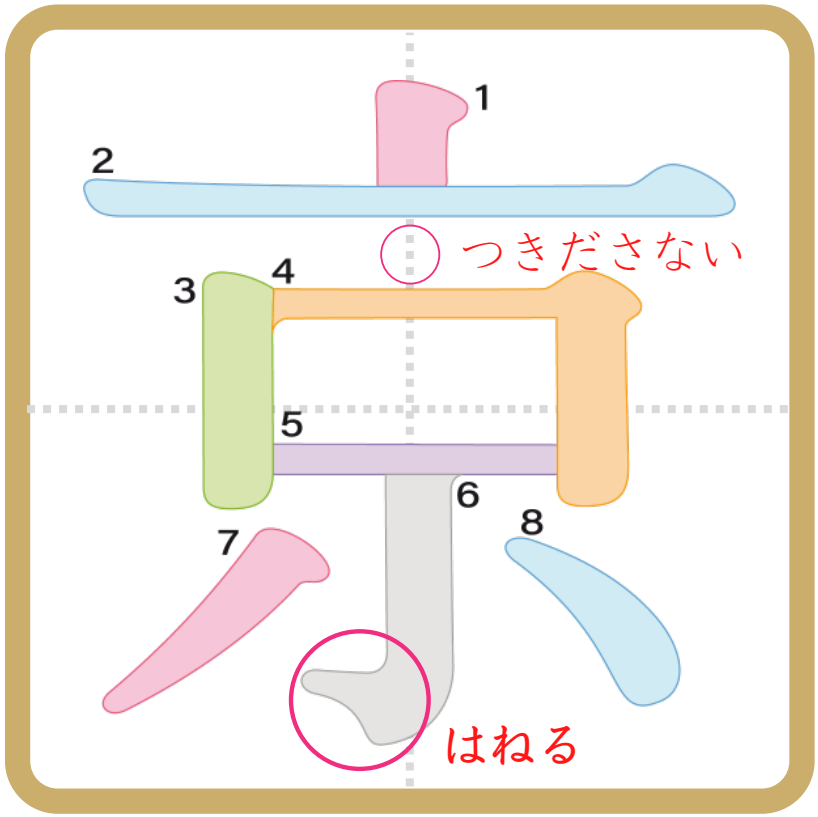

おん

キョウ（ケイ）

くんよみはないよ！

いちごドリル

京

京

京

かけるかな？

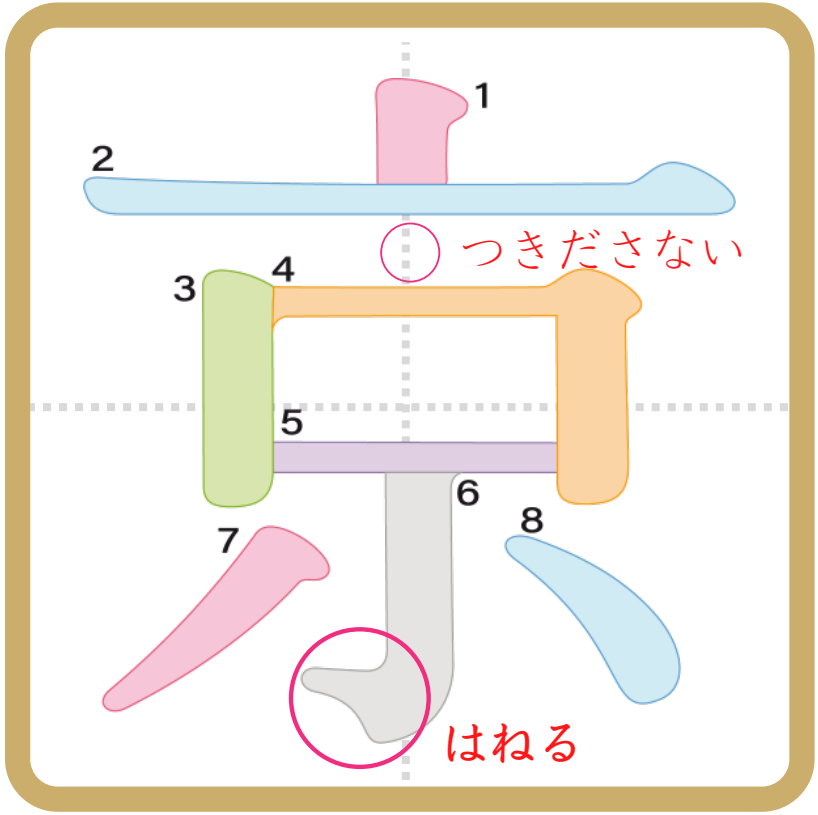

おん

キョウ

（ケイ）

くんよみはないよ！

いちごドリル